GROVE

GMK4100-L

Техническое описание

SOP&G

100 t

60 m

10 - 22 m

83 m

Проекты перевозок и монтажа
Монтаж тяжеловесного обрудования
Перевозки тяжеловесных грузов
Мобильные и гусеничные краны
СПМТ

Сайт: www.sopig.ru
Эл. адрес: sopig@sopig.ru
Тел: 8-800-250-05-85

Кран вседорожный на шасси повышенной проходимости.

Manitowoc Crane Group

Оглавление

Технические характеристики 4

Габаритные размеры 6

Противовес 7

Таблицы грузоподъемности

Важная информация 10

Зона обслуживания 11

Телескопическая стрела 12

Конфигурация гуська 17

Зона обслуживания 18

Работа с гуськом 19

Место для записей 21

Условные обозначения 22

4

Поворотная платформа

Стрела
От 11,65 м до 60,0 м, 7 секций, блокировка TWIN-LOCK™.
Максимальная высота оголовка стрелы 63,0 м.

Подъем стрелы
1 гидроцилиндр с предохранительным клапаном, угол наклона стрелы от −1,5° до +82°.

ОГМ и ограничитель высоты подъема
ОГМ и независимая система ограничения высоты подъема крюка с аудиовизуальным сигналом и блокировкой рычага управления. Отображение на электронном дисплее информации об угле наклона, длине, вылете стрелы, высоте подъема крюка, грузовом моменте, максимальной грузоподъемности, массе груза, а также предупреждающий сигнал срабатывания ограничителя высоты подъема и индикация блокировки функции подъема.

Кабина
Алюминиевая, с возможностью наклона (до 20°), полный обзор, безопасное стекло, регулируемое подрессоренное сиденье оператора, зависимая от двигателя система отопления.
Подлокотники со встроенными рычагами управления.
Эргономичная панель управления и рычаги.
Управление движением крана и рабочими операциями.

Механизм поворота
2 поворотных механизма с гидравлическими аксиально-поршневыми моторами, планетарным редуктором, рабочим и удерживающим тормозом.

Противовес
Наборный противовес общим весом 6,3 т. Монтаж и демонтаж противовеса с помощью гидросистемы.

Двигатель
Mercedes-Benz OM904LA, дизель, 4 цилиндра, с жидкостным охлаждением, с турбонаддувом, 110 кВт (149 л.с.) при 2200 об/мин.
Максимальный крутящий момент: 580 Нм при 1200–1600 об/мин.
Топливный бак интегрирован в топливный резервуар шасси.
Выбросы двигателя: EUROMOT / EPA / CARB (бездорожье).

Гидравлическая система
Две независимые напорные магистрали, 1 аксиально-поршневой регулируемый насос чувствительный к нагрузке и 1 шестеренный насос для механизма поворота. Масляный радиатор с термостатом. Емкость бака рабочей жидкости: 600 л.

Система управления
Полностью электронное управление краном с помощью электрических рычагов управления, автоматически возвращающихся в нейтральное положение. Связь с системой ОГМ и системой управления двигателем осуществляется посредством цифровой коммуникации (CAN-BUS). Операционная система крана ECOS с графическим дисплеем.

Лебедка
Аксиально-поршневой мотор с планетарным редуктором и тормозом. Оснащена датчиком вращения барабана.

Электросистема
3-фазный генератор переменного тока 28В/80А,
2 аккумулятора 12В/170Ач.

*Дополнительное оборудование
Гусек 11/17 м с гидросистемой изменения угла наклона (0° – 40°), управляемой из кабины.
Гусек 11/17м (механическое изменение угла наклона на 0°, 20°, 40°).
Гусек 22 м, состоит из 1 х 5 м фиксируемых несмещаемых секций и гуська 10/17 м (см. выше).
Дополнительный противовес 19,8 т (общий вес противовеса 26,1 т).

Шасси

Рама
4-осное шасси специальной конструкции, жесткая сварная рама коробчатого типа из высокопрочной стали.

Выносные опоры
Четыре гидравлически выдвигаемые опоры с вертикальными цилиндрами и подставками. Независимое горизонтальное и вертикальное выравнивание шасси, управляемое с обеих сторон крана и из кабины крановой установки. Электронный контроль уровня с автоматической системой выравнивания.

Двигатель
Mercedes-Benz OM460LA, дизель, 6 цилиндров, с жидкостным охлаждением, с турбонаддувом, 295 кВт (401 л.с.) при 1800 об/мин.
Максимальный крутящий момент: 1900 Нм при 1300 об/мин.
Емкость топливного бака 400 л.
Выбросы двигателя: EUROMOT / EPA / CARB (бездорожье).

Трансмиссия
Daimler Chrysler G-240-16 с автоматическим электронным переключением передач, 16 передач вперед и две заднего хода. 2-ступенчатая раздаточная коробка с блокировкой межосевого дифференциала.

Колесная формула
8 x 6 x 8.

Оси
4 оси. 1, 3 и 4 ведущие, 2 ведомая.

Подвеска
MEGATRAK®. Независимая гидропневматическая подвеска всех колес с системой автоматического выставления уровня и гидравлической блокировкой. Автоматическая система продольного и поперечного выравнивания в дорожном режиме. Диапазон от +170 мм до −130 мм.

Шины
8 шин, 14.00 R25.

Рулевое управление
Двухконтурная гидравлическая система с гидроусилителем и аварийным насосом. Оси 1, 2 и 4 управляемые на дороге. Независимое управление осями 3 и 4 для уменьшения радиуса поворота и крабового хода.

Тормозная система
Рабочий тормоз: пневматический с двойным контуром, действует на все колеса, с осушителем воздуха. Антиблокировочная система (ABS). Моторный тормоз-замедлитель и система торможения дросселированием двигателя. Стояночный тормоз с энергоаккумуляторами, действующий на оси 2 и 4.

Кабина
Двухместная, с безопасным стеклом, регулируемые сиденья водителя и пассажира, жидкостной отопитель от двигателя. Полный комплект приборов и рычагов управления.

Электросистема
3-фазный генератор переменного тока 28В/100А, 2 аккумулятора 12В/170Ач. Система освещения и сигнализации 24 В.

*Дополнительное оборудование
Конфигурация 8 x 8 x 8.
Электромагнитный тормоз-замедлитель.
8 шин 16.00 R25 (габаритная ширина 2,75 м).
8 шин 20.5 R25 (габаритная ширина 2,88 м).
Дополнительный, независимый от двигателя, жидкостной отопитель с системой предварительного прогрева двигателя.

*Другое дополнительное оборудование поставляется по индивидуальному заказу.

Осевая нагрузка	1	2	3	4	Общая осевая нагрузка
т	12	12	12	12	48 *

* С противовесом 6,3 т, шинами 16.00 R25, крюковой обоймой 20 т.

Грузоподъемность	Количество блоков	Масса	Кратность запасовки	Макс. грузоподъемность крана*
100 т	7	1000 кг	2 – 15	82 т
63 т	5	750 кг	2 – 11	61 т
40 т	3	550 кг	1 – 7	39 т
20 т	1	300 кг	1 – 3	17 т
8 т	Н/В	200 кг	1	5,7 т

* В соответствии с национальными стандартами.

	1	2	3	4	5	6	7	8	9	10	11	12	13	14	15	16	R1	R2	
км/ч	5,8	7,0	8,6	10,3	12,8	15,4	18,6	22,4	25,4	30,6	37,6	45,3	56,3	67,7	82,0	85,0	6,4	7,6	
км/ч	2,6	3,1	3,9	4,6	5,8	7,0	8,4	10,1	11,5	13,8	17,0	20,4	25,4	30,6	37,0	44,5	2,9	3,5	70%
	14.00 R25																		

	Скорость лебедки (регулируемая)		Канат	Макс. тяговое усилие
1	0 – 120 м/мин	одиночный трос	17 мм/255 м	56 кН
2	0 – 120 м/мин	одиночный трос	17 мм/255 м	56 кН
	0 – 1,9 об/мин			
	от –1,5° до + 82°	< 50 сек		
	от 11,65 м до 60,0 м	< 480 сек		

Габаритные размеры

6

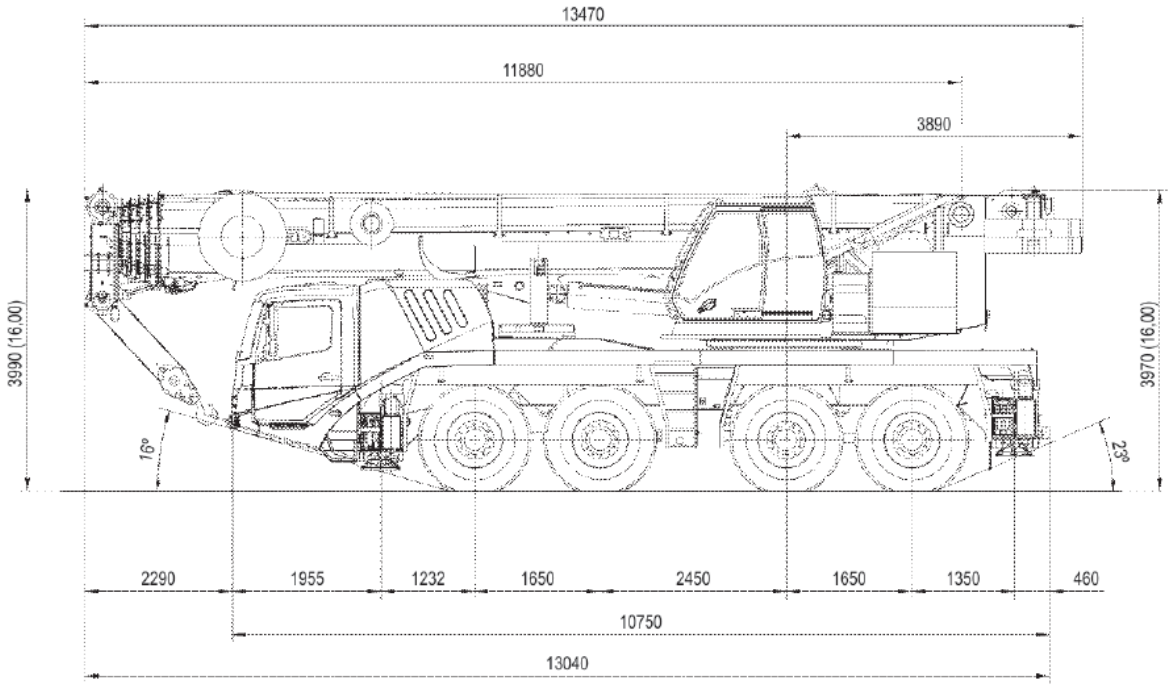

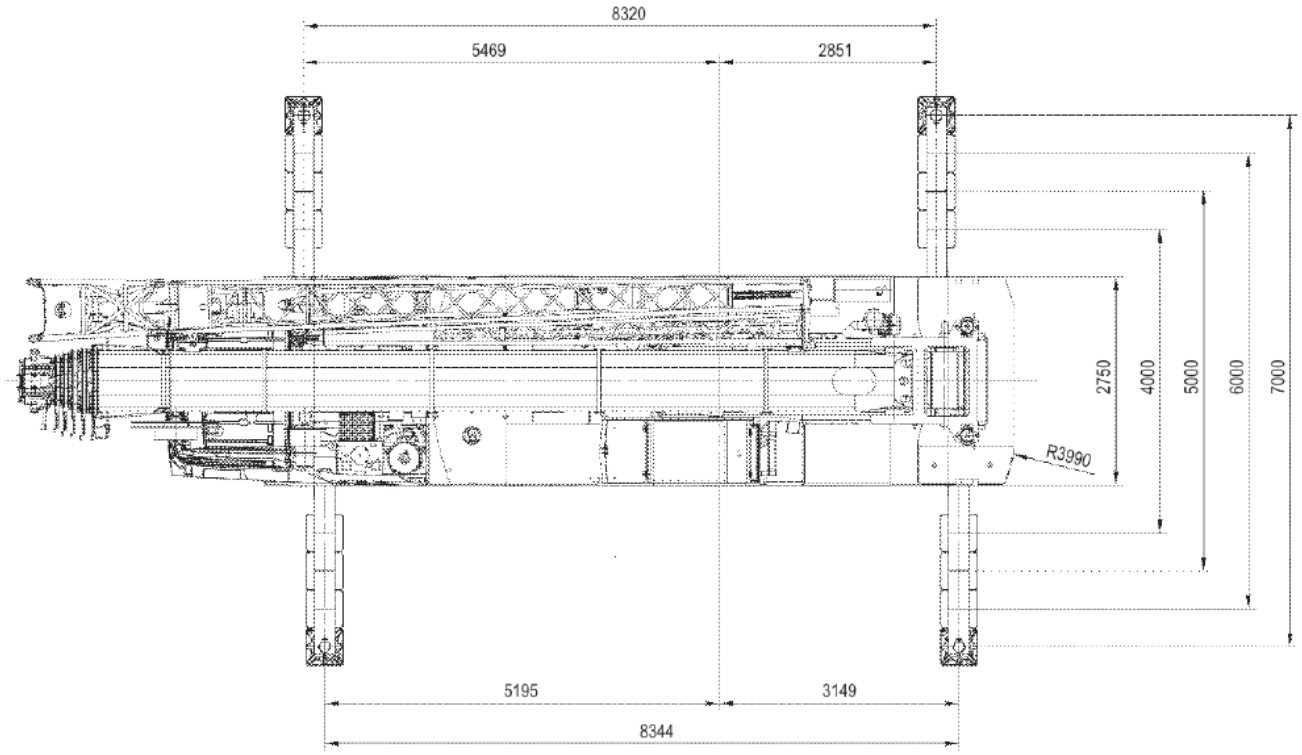

Противовес

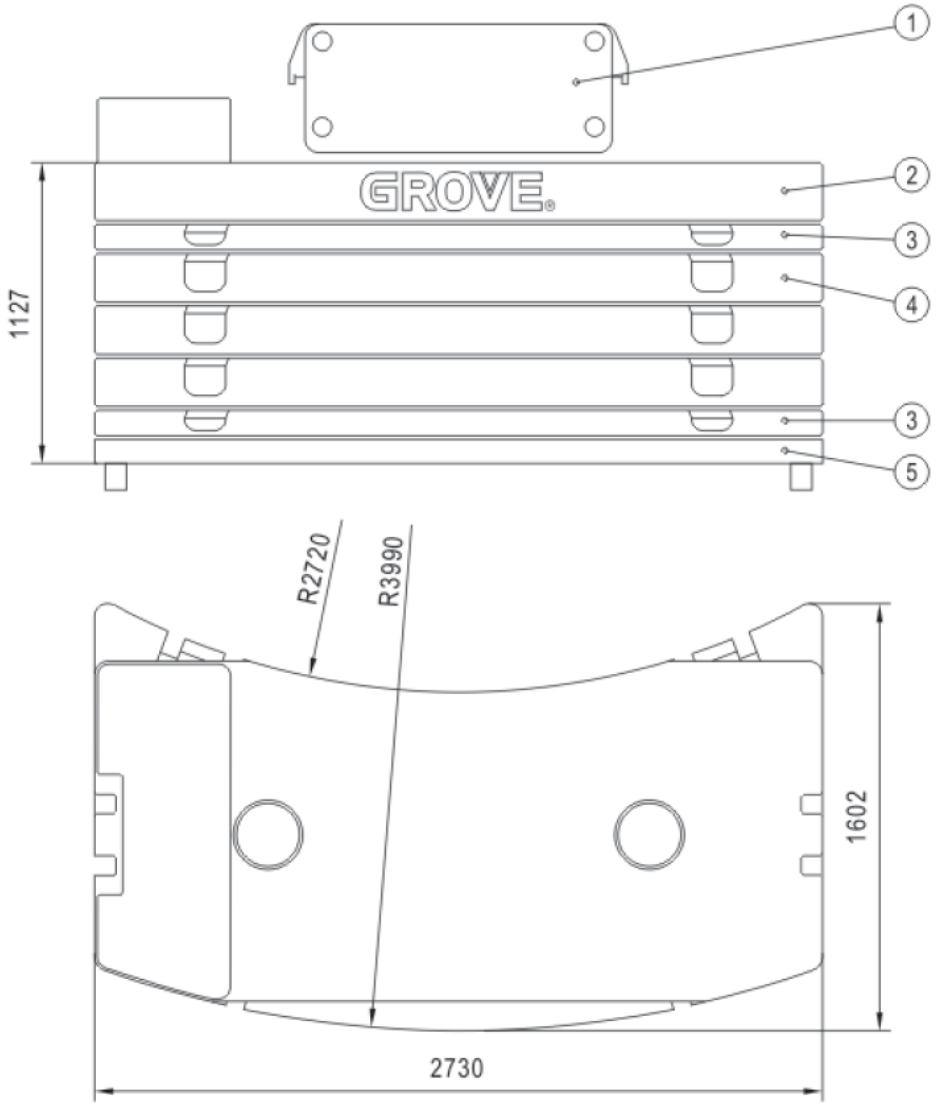

	① 0,6 т	② 5,7 т	③ 2,2 т	④ 4,4 т	⑤ 2,2 т
6,3 т	X	X			
8,5 т	X	X			X
10,7 т	X	X	X		X
12,9 т	X	X		X	X
15,1 т	X	X	X	X	X
17,3 т	X	X	2 X	X	X
19,5 т	X	X	X	2 X	X
21,7 т	X	X	2 X	2 X	X
23,9 т	X	X	X	3 X	X
26,1 т	X	X	2 X	3 X	X

Противовес

8

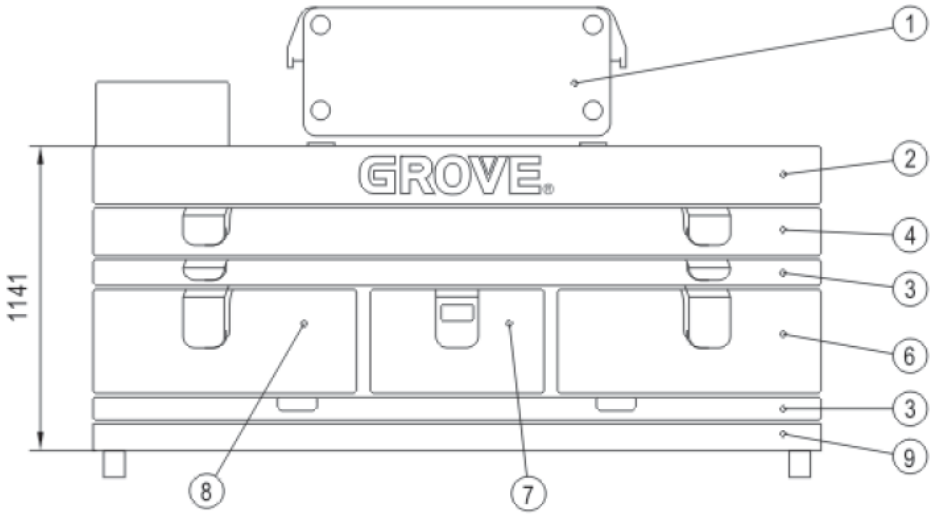

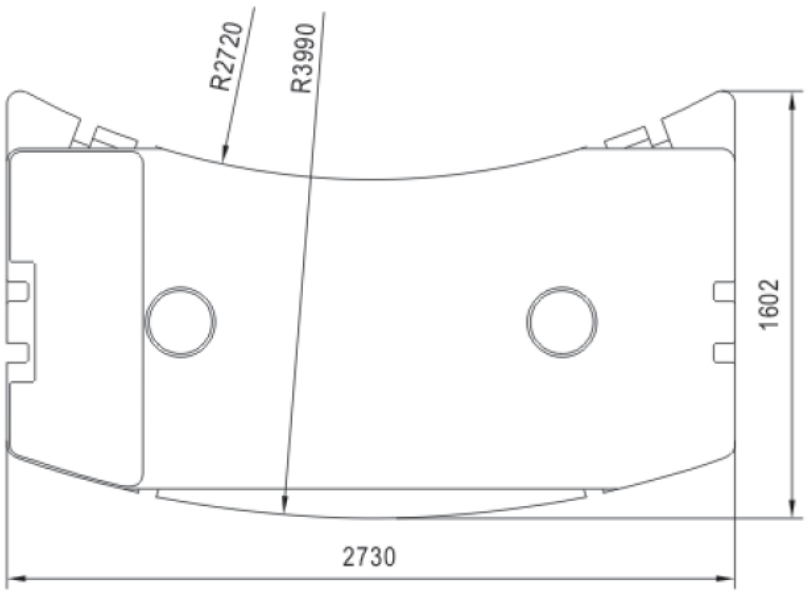

	① 0,6 т	② 5,7 т	③ 2,2 т	④ 4,4 т	⑥ 3,3 т	⑦ 2,2 т	⑧ 3,3 т	⑨ 2,2 т
6,3 т	X	X						
8,5 т	X	X						X
10,7 т	X	X	X					X
12,9 т	X	X		X				X
15,1 т	X	X	X	X				X
17,3 т	X	X	2 X	X				X
19,5 т	X	X		X	X		X	X
21,7 т	X	X	X	X	X		X	X
23,9 т	X	X	X	X	X	X	X	X
26,1 т	X	X	2 X	X	X	X	X	X

Противовес

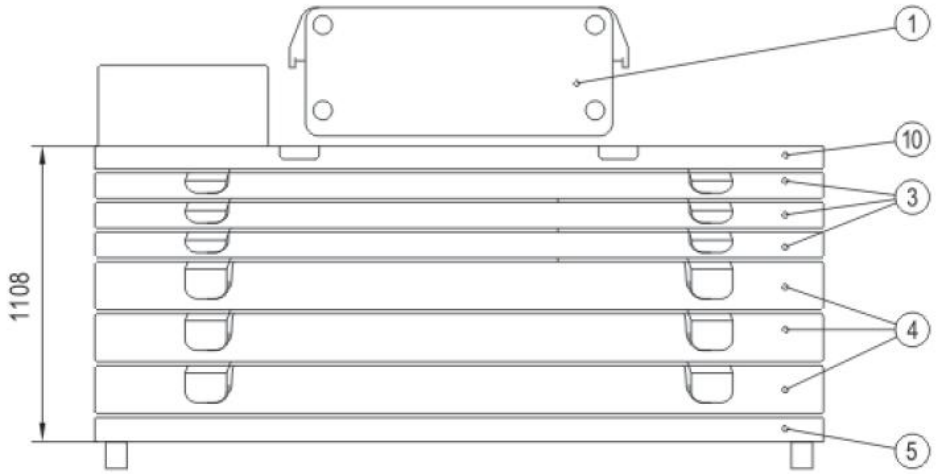

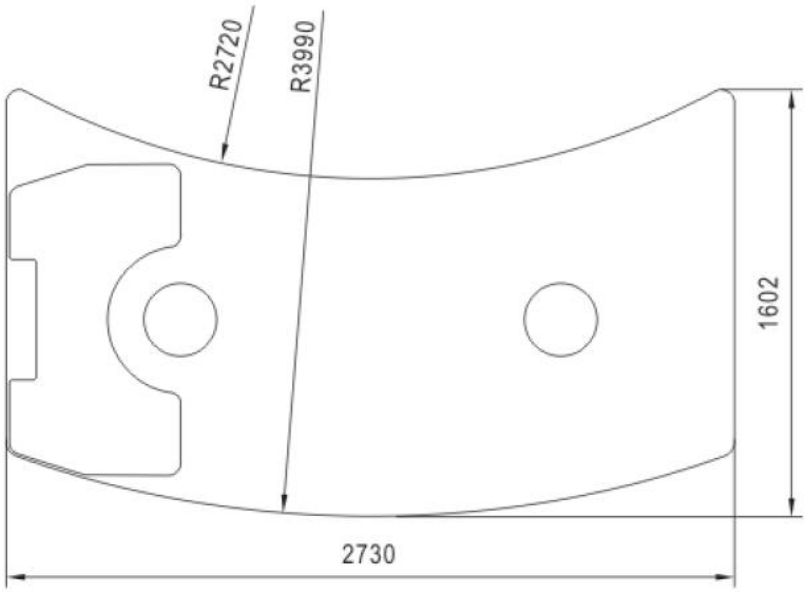

	① 0,6 т	③ 2,2 т	④ 4,4 т	⑤ 2,2 т	⑩ 3,5 т
4,1 т	X				X
6,3 т	X			X	X
8,5 т	X	X		X	X
10,7 т	X		X	X	X
12,9 т	X	X	X	X	X
15,1 т	X		2 X	X	X
17,3 т	X	X	2 X	X	X
19,5 т	X	2 X	2 X	X	X
21,7 т	X	X	3 X	X	X
23,9 т	X	2 X	3 X	X	X
26,1 т	X	3 X	3 X	X	X

Важная информация

Грузовые характеристики указаны в соответствии с EN 13000:2004

10

Грузовые характеристики соответствуют нормам ISO 4305 и DIN 15019, часть 2 (устойчивость к опрокидыванию), и DIN 15018, часть 3, и FEM 5004 (конструктивная прочность).
Грузовые характеристики указаны в тоннах.
Величина грузоподъемности = полезная нагрузка + вес крюковой обоймы и подъемных приспособлений.
Грузовые характеристики телескопической стрелы указаны без учета гуськов.
Грузовые характеристики > 77т требуют дополнительного оборудования.
Грузовые характеристики > 85т требуют специального оборудования.
В грузовые характеристики могут вноситься изменения.

ВНИМАНИЕ: ДАННЫЕ ТАБЛИЦЫ ЯВЛЯЮТСЯ ОРИЕНТИРОВОЧНЫМИ. Приведенные ниже разъяснения носят информативный характер и не должны использоваться при реальной работе на кране. Перед началом работы на конкретном кране необходимо внимательно изучить поставляемые вместе с ним таблицы грузоподъемности, руководство по эксплуатации и инструкции.

Зона обслуживания

11,65 – 60,0 м

7,0 м

360°

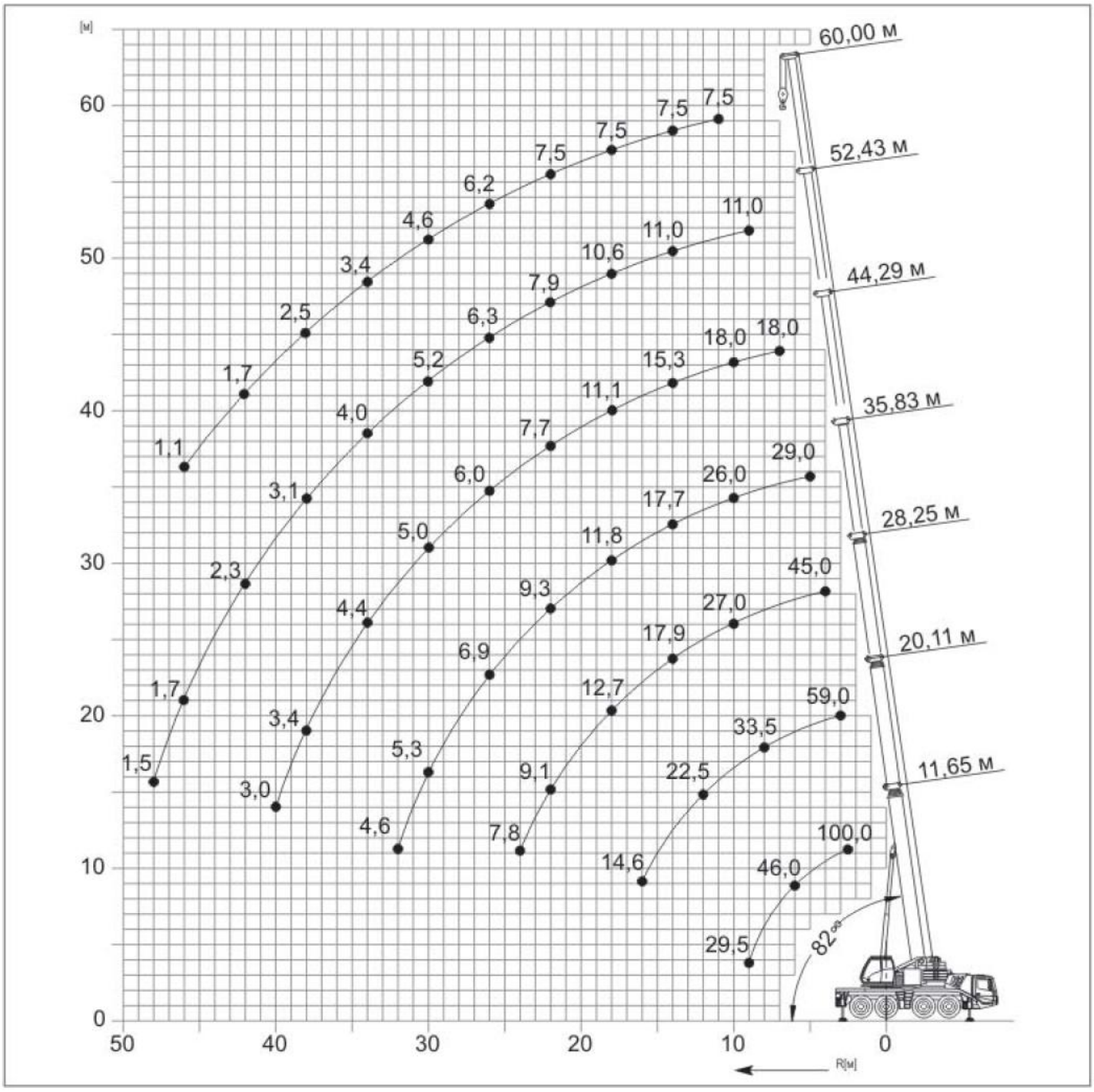

Крюковая обойма (т)	Ограничение высоты подъема (мм)
100 D	3100
63 E/D	3000
40 E/D	2900
20 E/D	2800
8 H/B	2350

Телескопическая стрела

12

11,65 – 60,0 м

7,0 м

360°

26,1 т

EN 13000

м	11,65*	11,65	15,90	20,11	24,26	28,25	32,11	35,83	40,08	44,29	48,43	52,43	56,28	60,00
2,5	100,0													
3,0	78,0	69,5	63,5	59,0	56,0									
4,0	59,0	58,5	56,0	52,5	49,5	45,0								
5,0	52,0	50,0	49,0	46,5	44,0	41,5	36,0	29,0						
6,0	46,0	43,5	44,0	41,5	40,5	38,0	36,0	29,0	23,0					
7,0	41,0	38,0	38,5	37,0	36,0	35,0	33,5	29,0	23,0	18,0				
8,0	36,0	34,0	34,5	33,5	33,0	32,0	31,0	29,0	23,0	18,0	13,5			
9,0	29,5	29,5	31,0	31,0	30,0	29,5	28,5	28,0	22,5	18,0	13,5	11,0		
10,0			28,0	28,0	27,5	27,0	26,0	26,0	21,5	18,0	13,5	11,0	9,0	
11,0			25,5	25,5	25,5	25,0	24,0	24,0	20,5	17,7	13,5	11,0	9,0	7,5
12,0			22,5	22,5	22,5	23,0	21,5	21,5	19,1	17,0	13,5	11,0	9,0	7,5
13,0			19,5	19,8	19,6	20,0	19,7	19,6	17,9	16,2	13,5	11,0	9,0	7,5
14,0				17,6	18,2	17,9	18,6	17,7	16,6	15,3	13,5	11,0	9,0	7,5
15,0				16,3	16,3	16,0	16,7	16,1	15,1	14,5	13,3	11,0	9,0	7,5
16,0				14,6	14,7	14,8	15,0	14,5	13,7	13,2	12,6	11,0	9,0	7,5
18,0					12,1	12,7	12,4	11,8	12,4	11,1	10,9	10,6	9,0	7,5
20,0					10,8	10,7	10,4	10,4	10,3	9,3	9,3	9,2	9,0	7,5
22,0						9,1	8,8	9,3	8,8	7,7	7,9	7,9	8,1	7,5
24,0						7,8	8,2	8,0	7,5	6,6	7,1	6,9	7,1	7,1
26,0							7,2	6,9	6,4	6,0	6,6	6,3	6,4	6,2
28,0							6,4	6,0	5,5	5,3	5,9	5,6	5,7	5,4
30,0								5,3	4,8	5,0	5,2	5,2	5,0	4,6
32,0								4,6	4,2	4,6	4,5	4,5	4,3	4,0
34,0									3,9	4,4	4,1	4,0	3,8	3,4
36,0									3,7	3,9	3,8	3,5	3,3	2,9
38,0										3,4	3,3	3,1	2,8	2,5
40,0										3,0	2,9	2,7	2,4	2,1
42,0											2,6	2,3	2,1	1,7
44,0											2,3	2,0	1,7	1,4
46,0												1,7	1,5	1,1
48,0												1,5	1,2	
50,0													0,9	
52,0														

* Стрела развернута назад (0°).

Телескопическая стрела

11,65 – 60,0 м

7,0 м

360°

21,7 т

EN 13000

м	11,65	15,90	20,11	24,26	28,25	32,11	35,83	40,08	44,29	48,43	52,43	56,28	60,00
2,5													
3,0	69,5	63,5	58,5	56,0									
4,0	58,0	56,0	52,5	49,5	45,0								
5,0	49,5	49,0	46,5	44,0	41,5	36,0	29,0						
6,0	43,0	43,5	41,5	40,5	38,0	36,0	29,0	23,0					
7,0	38,0	38,5	37,0	36,0	35,0	33,5	29,0	23,0	18,0				
8,0	34,0	34,5	33,5	33,0	32,0	31,0	29,0	23,0	18,0	13,5			
9,0	29,5	31,0	31,0	30,0	29,5	28,5	28,0	22,5	18,0	13,5	11,0		
10,0		27,5	27,5	27,0	26,5	24,5	24,5	21,5	18,0	13,5	11,0	9,0	
11,0		23,5	23,5	23,0	23,5	22,5	21,5	20,5	17,7	13,5	11,0	9,0	7,5
12,0		20,5	20,0	19,9	20,5	21,0	19,3	18,1	17,0	13,5	11,0	9,0	7,5
13,0		17,7	18,4	18,4	18,1	18,7	17,4	16,2	15,6	13,5	11,0	9,0	7,5
14,0			16,2	16,3	16,5	16,6	15,7	14,6	14,0	13,5	11,0	9,0	7,5
15,0			14,5	14,5	15,2	14,8	14,2	14,0	12,7	12,4	11,0	9,0	7,5
16,0			13,2	13,4	13,7	13,3	12,8	13,2	11,5	11,3	11,0	9,0	7,5
18,0				11,3	11,3	10,9	11,3	10,9	9,6	9,4	9,4	9,0	7,5
20,0				9,5	9,4	9,5	9,6	9,1	8,0	8,3	8,1	8,2	7,5
22,0					8,0	8,5	8,1	7,6	7,2	7,7	7,5	7,6	7,0
24,0					7,3	7,3	6,9	6,4	6,6	6,8	6,8	6,6	6,1
26,0						6,3	6,0	5,5	6,0	5,9	5,9	5,7	5,2
28,0						5,5	5,2	4,8	5,3	5,2	5,2	4,9	4,5
30,0							4,5	4,5	4,8	4,7	4,5	4,2	3,8
32,0							3,9	4,2	4,2	4,1	3,9	3,6	3,2
34,0								3,9	3,7	3,6	3,3	3,1	2,7
36,0								3,5	3,3	3,1	2,9	2,6	2,2
38,0									2,9	2,7	2,5	2,2	1,8
40,0									2,5	2,3	2,1	1,8	1,5
42,0										2,0	1,8	1,5	1,1
44,0										1,7	1,5	1,2	
46,0											1,2	0,9	
48,0											0,9		

Телескопическая стрела

14

11,65 – 60,0 м

7,0 м

360°

15,1 т

EN 13000

м	11,65	15,90	20,11	24,26	28,25	32,11	35,83	40,08	44,29	48,43	52,43	56,28	60,00
2,5													
3,0	69,0	63,5	59,0	56,0									
4,0	57,5	56,0	52,5	49,5	45,0								
5,0	49,0	49,0	46,5	44,0	41,5	36,0	29,0						
6,0	43,0	43,5	41,5	40,5	38,0	36,0	29,0	23,0					
7,0	37,5	38,0	37,0	36,0	35,0	33,0	29,0	23,0	18,0				
8,0	33,0	34,0	33,0	30,5	30,0	28,0	27,5	23,0	18,0	13,5			
9,0	26,5	28,0	27,5	26,5	25,5	25,5	23,5	22,0	18,0	13,5	11,0		
10,0		23,0	23,0	23,5	22,0	22,0	20,5	19,0	18,0	13,5	11,0	9,0	
11,0		19,6	20,5	20,5	20,5	19,4	18,0	16,8	15,9	13,5	11,0	9,0	7,5
12,0		16,8	17,5	17,5	18,2	17,3	15,9	16,0	14,1	13,5	11,0	9,0	7,5
13,0		14,6	15,3	16,1	16,0	15,5	14,5	14,4	12,6	12,3	11,0	9,0	7,5
14,0			14,0	14,2	14,1	13,8	13,8	13,0	11,2	11,0	10,9	9,0	7,5
15,0			12,4	12,7	12,6	12,2	12,8	11,8	10,1	10,4	10,0	9,0	7,5
16,0			11,1	11,3	11,2	11,3	11,4	10,7	9,5	10,0	9,6	8,9	7,5
18,0				9,2	9,2	9,7	9,3	8,8	8,6	8,9	8,7	8,2	7,5
20,0				7,6	8,2	8,1	7,7	7,2	7,8	7,7	7,4	6,9	6,2
22,0					6,9	6,8	6,4	6,4	6,8	6,7	6,3	5,8	5,2
24,0					5,9	5,7	5,4	5,7	5,7	5,6	5,4	4,9	4,4
26,0						5,2	4,7	5,2	5,0	4,8	4,5	4,2	3,6
28,0						4,5	4,3	4,4	4,2	4,1	3,8	3,5	3,0
30,0							3,9	3,8	3,6	3,4	3,2	2,9	2,4
32,0							2,7	3,3	3,1	2,9	2,7	2,4	2,0
34,0								2,8	2,6	2,5	2,2	1,9	1,5
36,0								2,5	2,3	2,1	1,8	1,5	1,1
38,0									1,9	1,7	1,5	1,1	
40,0									1,6	1,4	1,1		
42,0										1,1			
44,0										0,9			

11,65 – 60,0 м

7,0 м

360°

12,9 т

EN 13000

м	11,65	15,90	20,11	24,26	28,25	32,11	35,83	40,08	44,29	48,43	52,43	56,28	60,00
2,5													
3,0	68,5	63,5	59,0	56,0									
4,0	57,5	56,0	52,5	49,5	45,0								
5,0	49,0	49,0	46,5	44,0	41,5	36,0	29,0						
6,0	42,5	43,0	41,5	40,5	38,0	36,0	29,0	23,0					
7,0	37,5	38,0	37,0	34,5	33,5	31,0	29,0	23,0	18,0				
8,0	31,0	32,0	30,5	29,0	28,0	27,5	25,5	23,0	18,0	13,5			
9,0	24,5	26,0	26,0	25,5	24,0	23,5	22,0	20,0	18,0	13,5	11,0		
10,0		21,5	22,5	22,0	22,0	20,5	19,0	17,7	16,7	13,5	11,0	9,0	
11,0		18,2	18,9	18,9	19,3	18,1	16,7	16,7	14,7	13,5	11,0	9,0	7,5
12,0		15,9	16,2	17,1	17,0	16,0	15,2	14,9	13,0	12,6	11,0	9,0	7,5
13,0		13,5	14,8	15,0	14,9	14,3	14,5	13,3	11,5	11,3	11,0	9,0	7,5
14,0			13,0	13,2	13,1	12,8	13,1	12,0	10,5	10,8	10,2	9,0	7,5
15,0			11,5	11,7	11,7	12,0	11,8	10,8	9,9	10,4	10,0	8,9	7,5
16,0			10,3	10,5	10,4	11,0	10,6	9,7	9,5	9,6	9,5	8,5	7,5
18,0				8,5	9,1	8,9	8,6	8,0	8,6	8,5	8,0	7,4	6,7
20,0				7,3	7,5	7,4	7,0	7,2	7,4	7,2	6,7	6,1	5,5
22,0					6,3	6,2	5,8	6,4	6,3	6,1	5,7	5,1	4,6
24,0					5,3	5,5	5,1	5,5	5,3	5,1	4,8	4,3	3,8
26,0						4,7	4,7	4,6	4,4	4,3	4,0	3,6	3,1
28,0						4,1	4,0	4,0	3,8	3,6	3,3	3,0	2,5
30,0							3,4	3,4	3,2	3,0	2,8	2,5	2,0
32,0								2,9	2,7	2,5	2,3	2,0	1,5
34,0								2,5	2,3	2,1	1,8	1,5	1,1
36,0								2,1	1,9	1,7	1,5	1,1	
38,0									1,6	1,4	1,1		
40,0									1,3	1,1			

Телескопическая стрела

11,65 – 60,0 м

7,0 м

360°

10,7 т

м	11,65	15,90	20,11	24,26	28,25	32,11	35,83	40,08	44,29	48,43	52,43	56,28	60,00
2,5													
3,0	68,5	63,5	59,0	56,0									
4,0	57,5	56,0	52,5	49,5	45,0								
5,0	49,0	49,0	46,5	44,0	41,5	36,0	29,0						
6,0	42,5	43,0	41,5	40,5	38,0	35,5	29,0	23,0					
7,0	37,0	37,5	35,0	32,5	31,5	30,0	28,0	23,0	18,0				
8,0	29,0	30,5	28,5	28,0	26,0	26,0	24,0	22,0	18,0	13,5			
9,0	23,0	24,5	25,0	24,0	23,5	22,0	20,5	18,8	17,8	13,5	11,0		
10,0		20,0	21,0	20,5	20,5	19,2	17,6	17,7	15,5	13,5	11,0	9,0	
11,0		17,1	17,6	18,5	18,0	16,8	16,1	15,6	13,5	13,1	11,0	9,0	7,5
12,0		14,7	15,8	16,0	15,9	14,9	15,0	13,7	11,8	11,8	11,0	9,0	7,5
13,0		12,4	13,7	14,0	13,9	13,5	13,4	12,2	11,0	11,3	10,2	9,0	7,5
14,0			12,1	12,3	12,2	12,7	12,0	10,9	10,5	10,7	10,2	9,0	7,5
15,0			10,6	10,9	10,8	11,4	10,8	9,8	9,9	9,9	9,5	8,5	7,5
16,0			9,4	9,6	10,2	10,1	9,8	8,9	9,5	9,2	8,7	8,0	7,3
18,0				8,0	8,3	8,2	7,8	7,9	8,0	7,7	7,2	6,6	6,0
20,0				6,7	6,8	6,9	6,5	7,0	6,8	6,5	6,0	5,5	4,9
22,0					5,7	5,9	5,8	5,9	5,7	5,5	5,0	4,5	3,9
24,0					4,8	5,0	5,0	4,9	4,7	4,5	4,2	3,7	3,2
26,0						4,2	4,2	4,2	4,0	3,8	3,5	3,1	2,5
28,0						3,6	3,6	3,5	3,3	3,1	2,9	2,5	2,0
30,0							3,0	3,0	2,8	2,6	2,3	2,0	1,5
32,0								2,5	2,3	2,1	1,9	1,6	1,1
34,0								2,1	1,9	1,7	1,5	1,1	
36,0								1,8	1,5	1,3	1,1		
38,0									1,2	1,0			
40,0									0,9				

11,65 – 60,0 м

7,0 м

360°

8,5 т

м	11,65	15,90	20,11	24,26	28,25	32,11	35,83	40,08	44,29	48,43	52,43	56,28	60,00
2,5													
3,0	68,5	63,5	59,0	56,0									
4,0	57,0	56,0	52,5	49,5	45,0								
5,0	49,0	49,0	46,5	44,0	41,5	36,0	29,0						
6,0	42,5	43,0	41,0	37,5	36,0	32,5	29,0	23,0					
7,0	35,0	34,5	32,5	31,5	29,0	28,5	26,0	23,0	18,0				
8,0	26,5	28,5	27,5	26,0	26,0	24,0	22,0	20,0	18,0	13,5			
9,0	21,0	22,5	23,5	22,0	22,0	20,5	18,8	18,7	16,3	13,5	11,0		
10,0		18,6	19,3	19,9	19,0	17,7	17,0	16,2	14,0	13,5	11,0	9,0	
11,0		15,9	17,0	17,2	16,6	15,4	15,5	14,1	12,5	12,1	11,0	9,0	7,5
12,0		13,5	14,6	14,8	14,5	14,2	13,7	12,4	11,6	11,8	10,2	9,0	7,5
13,0		11,2	12,6	12,8	12,7	13,1	12,1	11,0	11,0	10,8	10,2	9,0	7,5
14,0			11,0	11,2	11,3	11,7	10,9	9,9	10,5	10,1	9,5	7,9	7,5
15,0			9,6	9,8	10,5	10,3	9,7	9,4	9,6	9,2	8,6	7,9	7,2
16,0			8,5	9,0	9,3	9,2	8,8	8,9	8,8	8,3	7,7	7,1	6,4
18,0				7,4	7,5	7,6	7,3	7,7	7,3	6,9	6,4	5,8	5,2
20,0				6,0	6,1	6,4	6,4	6,3	6,1	5,7	5,3	4,7	4,1
22,0					5,0	5,3	5,3	5,2	5,0	4,8	4,3	3,9	3,3
24,0					4,2	4,4	4,4	4,4	4,2	4,0	3,6	3,1	2,6
26,0						3,7	3,7	3,6	3,4	3,2	2,9	2,5	2,0
28,0						3,1	3,1	3,0	2,8	2,6	2,4	2,0	1,5
30,0							2,6	2,5	2,3	2,1	1,9	1,5	1,0
32,0								2,1	1,9	1,7	1,4	1,1	
34,0								1,7	1,5	1,3	1,0		
36,0								1,4	1,2	0,9			

Телескопическая стрела

16

11,65 – 60,0 м 7,0 м 360° 6,3 т

EN 13000

м	11,65	15,90	20,11	24,26	28,25	32,11	35,83	40,08	44,29	48,43	52,43	56,28	60,00
2,5													
3,0	68,0	63,5	59,0	56,0									
4,0	57,0	56,0	52,5	49,5	45,0								
5,0	48,5	49,0	46,5	44,0	41,5	36,0	29,0						
6,0	42,0	41,0	38,0	35,0	33,5	32,0	29,0	23,0					
7,0	32,0	33,0	30,5	29,0	28,0	26,5	24,0	22,0	18,0				
8,0	24,5	26,0	25,5	24,0	24,0	22,0	20,0	19,7	17,4	13,5			
9,0	19,2	21,0	21,5	21,5	20,5	18,8	18,2	17,0	14,6	13,5	11,0		
10,0		17,4	18,5	18,4	17,4	16,1	16,1	14,7	13,1	12,2	11,0	9,0	
11,0		14,5	15,6	15,9	15,0	15,1	14,1	12,7	12,5	12,1	10,2	9,0	7,5
12,0		12,2	13,3	13,5	13,1	13,4	12,4	11,2	11,6	11,1	10,2	9,0	7,5
13,0		10,0	11,4	11,6	12,1	11,9	10,9	10,5	10,6	10,2	9,5	8,5	7,5
14,0			9,9	10,1	10,8	10,6	9,7	9,9	9,7	9,1	8,5	7,8	7,1
15,0			8,6	9,3	9,5	9,3	8,7	9,3	8,7	8,2	7,6	7,0	6,3
16,0			7,5	8,3	8,4	8,4	8,1	8,4	7,9	7,4	6,9	6,2	5,6
18,0				6,6	6,7	7,0	7,0	6,9	6,5	6,0	5,6	5,0	4,4
20,0				5,3	5,5	5,7	5,7	5,6	5,4	5,0	4,5	4,0	3,4
22,0					4,5	4,7	4,7	4,6	4,4	4,1	3,7	3,2	2,7
24,0					3,7	3,9	3,8	3,8	3,6	3,4	3,0	2,5	2,0
26,0						3,2	3,2	3,1	2,9	2,7	2,4	1,9	1,4
28,0						2,7	2,6	2,6	2,4	2,2	1,9	1,5	1,0
30,0							2,1	2,1	1,9	1,7	1,4	1,0	
32,0								1,7	1,5	1,3	1,0		
34,0								1,3	1,1	0,9			
36,0								1,0					

11,65 – 60,0 м 7,0 м 360° 4,1 т

EN 13000

м	11,65	15,90	20,11	24,26	28,25	32,11	35,83	40,08	44,29	48,43	52,43	56,28	60,00
2,5													
3,0	68,0	63,5	59,0	56,0									
4,0	57,0	56,0	52,5	49,5	45,0								
5,0	48,5	49,0	46,0	41,5	39,5	35,5	29,0						
6,0	40,0	37,5	35,0	33,5	31,0	29,5	27,0	23,0					
7,0	28,5	30,0	28,5	27,0	26,5	24,0	22,0	20,0	18,0				
8,0	21,5	23,5	23,5	23,5	22,0	20,0	19,4	18,0	15,4	13,5			
9,0	16,9	19,1	20,0	19,5	18,3	17,1	16,8	15,2	13,5	12,4	11,0		
10,0		15,6	16,9	16,5	15,6	15,7	14,4	13,0	13,1	12,2	10,3	9,0	
11,0		12,9	14,1	14,2	13,9	13,6	12,5	12,0	12,1	11,2	10,2	8,9	7,5
12,0		10,8	11,9	12,1	12,7	11,9	11,0	11,1	10,8	10,1	9,4	8,5	7,5
13,0		8,8	10,1	10,6	11,1	10,5	9,8	10,2	9,6	9,0	8,4	7,6	6,9
14,0			8,7	9,5	9,6	9,4	9,2	9,1	8,6	8,0	7,4	6,8	6,0
15,0			7,5	8,3	8,4	8,7	8,6	8,2	7,7	7,2	6,6	6,0	5,3
16,0			6,6	7,3	7,5	7,7	7,7	7,4	6,9	6,4	5,9	5,3	4,7
18,0				5,7	6,0	6,2	6,1	6,1	5,6	5,2	4,7	4,2	3,6
20,0				4,5	4,8	5,0	4,9	4,9	4,6	4,2	3,8	3,3	2,7
22,0					3,8	4,0	4,0	4,0	3,8	3,4	3,0	2,5	2,0
24,0					3,1	3,3	3,3	3,2	3,0	2,7	2,4	1,9	1,4
26,0						2,7	2,6	2,6	2,4	2,2	1,8	1,4	0,9
28,0						2,2	2,1	2,1	1,9	1,7	1,3	0,9	
30,0							1,7	1,6	1,4	1,2	0,9		
32,0								1,2	1,0				
34,0								0,9					

Конфигурация гуська

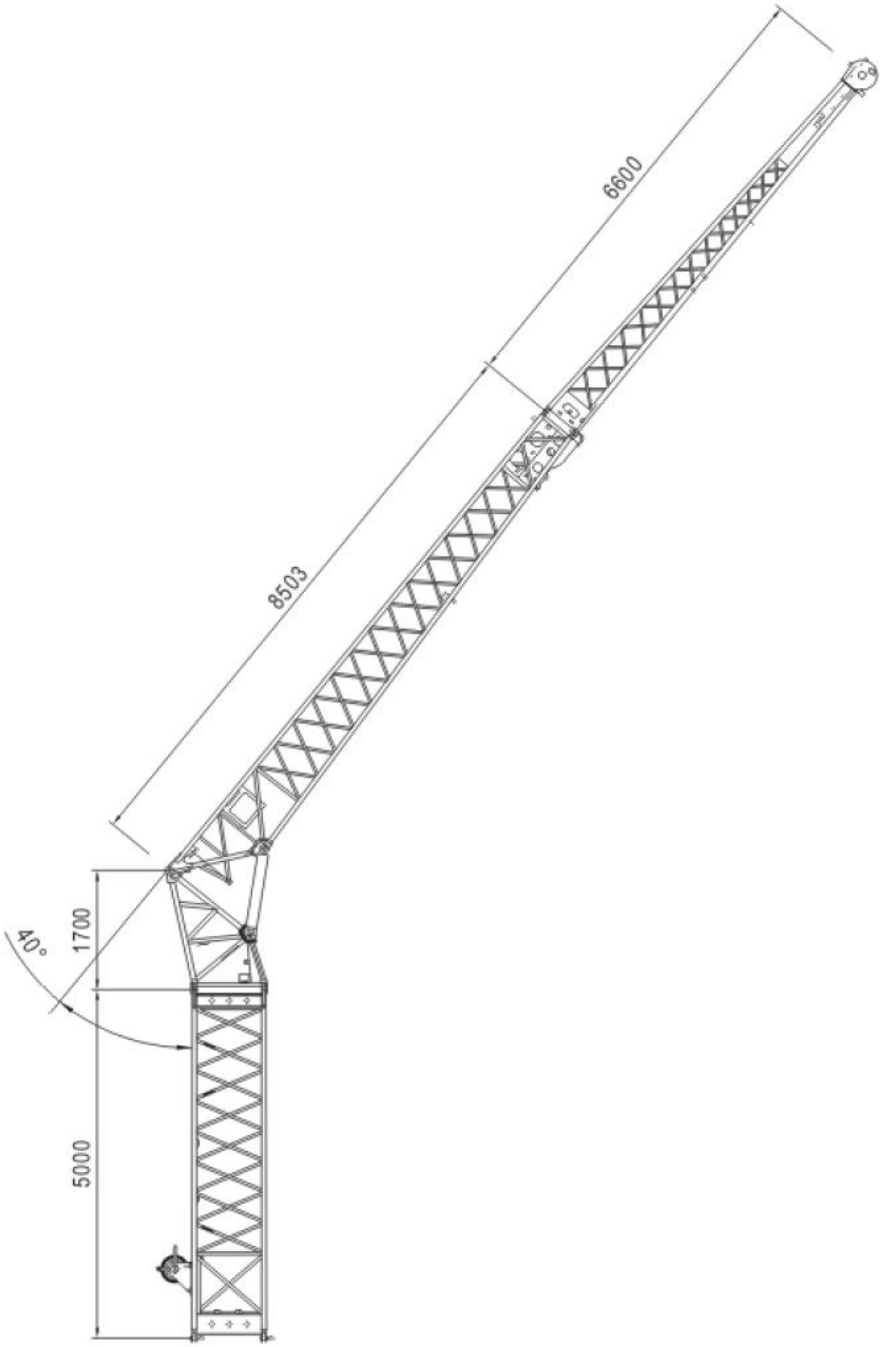

Общая длина	Конфигурация			
[м]	5,0 м	1,7 м	8,5 м	6,6 м
10	—	1x	1x	—
17	—	1x	1x	1x
22	1x	1x	1x	1x

Зона обслуживания

18

11,65 – 60,0 м

0° – 40°
10/17/22 м

7,0 м

360°

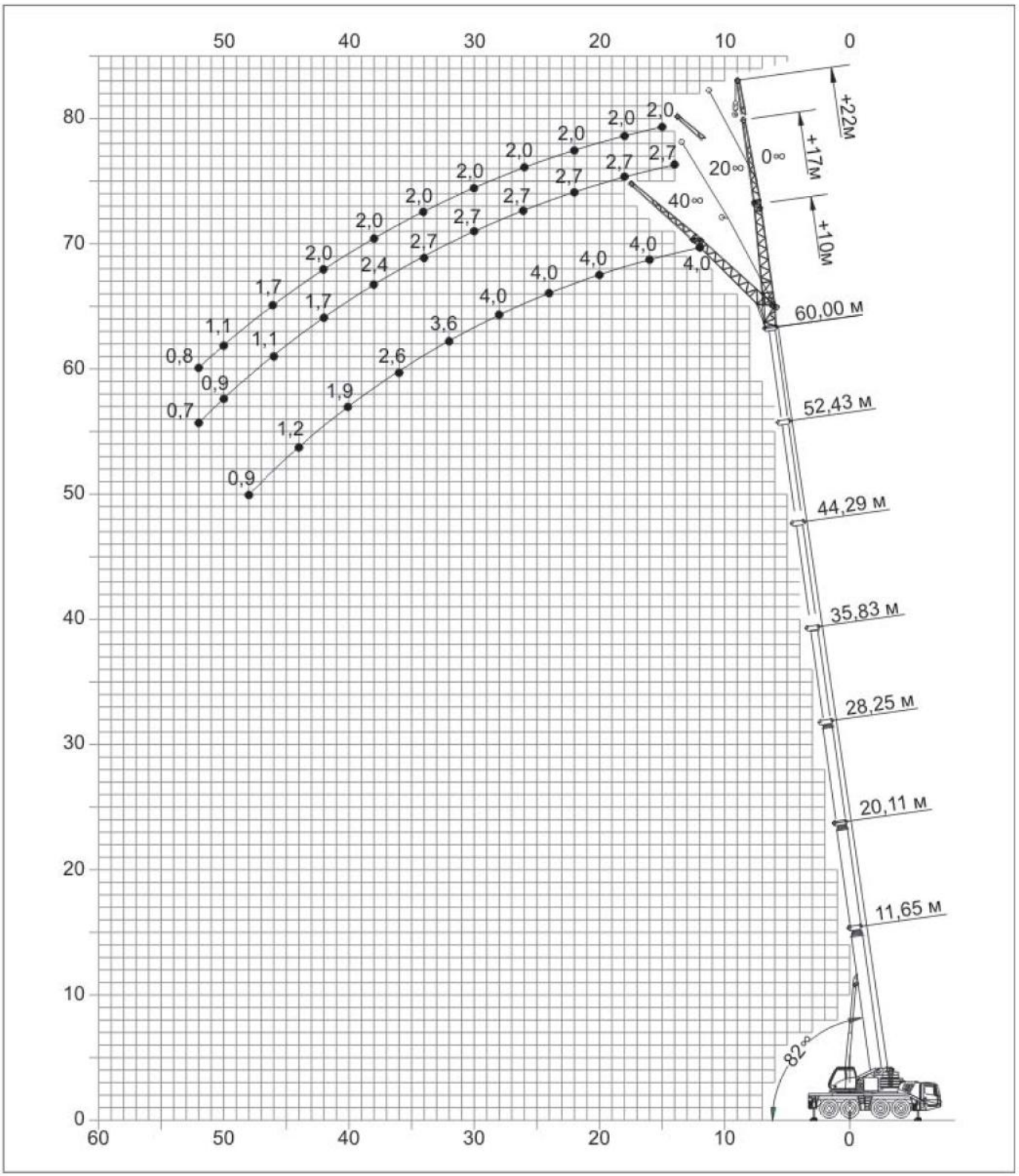

Работа с гуськом (гидросистема изменения угла наклона)

56,3 – 60,0 м

10/17 м

7,0 м

360°

26,1 т

EN13000

м		56,3			60,0	
м		10,0			10,0	
	0°	* 0° – 20°	* 20° – 40°	0°	* 0° – 20°	* 20° – 40°
11,0	4,8					
12,0	4,8			4,0		
13,0	4,8			4,0		
14,0	4,8	4,8		4,0		
15,0	4,8	4,8		4,0		
16,0	4,8	4,8		4,0	4,0	
18,0	4,8	4,8	4,3	4,0	4,0	3,8
20,0	4,8	4,8	4,3	4,0	4,0	3,8
22,0	4,8	4,8	4,3	4,0	4,0	3,8
24,0	4,8	4,8	4,3	4,0	4,0	3,8
26,0	4,8	4,8	4,3	4,0	4,0	3,8
28,0	4,7	4,8	4,3	4,0	4,0	3,8
30,0	4,3	4,5	4,3	4,0	4,0	3,8
32,0	4,1	4,0	4,1	3,6	4,0	3,8
34,0	3,6	3,8	3,8	3,1	3,4	3,7
36,0	3,1	3,4	3,6	2,6	2,9	3,2
38,0	2,7	2,9	3,1	2,2	2,5	2,7
40,0	2,3	2,5	2,6	1,9	2,1	2,3
42,0	1,9	2,1	2,2	1,5	1,8	1,9
44,0	1,6	1,8	1,9	1,2	1,4	1,6
46,0	1,3	1,5	1,5	0,9	1,1	1,2
48,0	1,0	1,2	1,2		0,8	0,9
50,0	0,7	0,9	0,9			
52,0						
54,0						

м		56,3			60,0	
м		17,0			17,0	
	0°	* 0° – 20°	* 20° – 40°	0°	* 0° – 20°	* 20° – 40°
13,0	3,3					
14,0	3,3			2,7		
15,0	3,3			2,7		
16,0	3,3			2,7		
18,0	3,3	3,3		2,7		
20,0	3,3	3,3		2,7	2,7	
22,0	3,3	3,3	2,6	2,7	2,7	
24,0	3,3	3,3	2,6	2,7	2,7	2,4
26,0	3,3	3,3	2,6	2,7	2,7	2,4
28,0	3,3	3,2	2,6	2,7	2,7	2,4
30,0	3,3	3,1	2,6	2,7	2,7	2,4
32,0	3,3	3,0	2,6	2,7	2,7	2,4
34,0	3,2	3,0	2,5	2,7	2,7	2,4
36,0	2,8	2,9	2,5	2,7	2,7	2,4
38,0	2,8	2,8	2,5	2,4	2,7	2,4
40,0	2,5	2,7	2,4	2,0	2,5	2,4
42,0	2,2	2,5	2,4	1,7	2,1	2,4
44,0	1,8	2,2	2,4	1,4	1,8	2,1
46,0	1,5	1,9	2,1	1,1	1,5	1,8
48,0	1,3	1,6	1,7	0,9	1,2	1,4
50,0	1,0	1,3	1,5		0,9	1,1
52,0	0,7	1,0	1,2		0,7	0,9
54,0		0,8	0,9			

* Изменение угла под нагрузкой.

Работа с гуськом (гидросистема изменения угла наклона)

20

56,3 – 60,0 м

22 м

7,0 м

360°

26,1 т

EN13000

м		56,3			60,0	
м		22,0			22,0	
	0°	* 0° – 20°	* 20° – 40°	0°	* 0° – 20°	* 20° – 40°
13,0						
14,0	2,4					
15,0	2,4			2,0		
16,0	2,4			2,0		
18,0	2,4			2,0		
20,0	2,4	2,4		2,0		
22,0	2,4	2,4		2,0	2,0	
24,0	2,4	2,4	2,4	2,0	2,0	2,0
26,0	2,4	2,4	2,3	2,0	2,0	2,0
28,0	2,4	2,4	2,3	2,0	2,0	2,0
30,0	2,4	2,4	2,3	2,0	2,0	2,0
32,0	2,4	2,4	2,2	2,0	2,0	2,0
34,0	2,4	2,4	2,2	2,0	2,0	2,0
36,0	2,4	2,3	2,2	2,0	2,0	2,0
38,0	2,2	2,2	2,1	2,0	2,0	2,0
40,0	2,1	2,2	2,1	1,9	2,0	2,0
42,0	2,0	2,1	2,0	1,6	2,0	2,0
44,0	1,7	2,0	2,0	1,3	1,7	2,0
46,0	1,4	1,8	1,9	1,0	1,4	1,7
48,0	1,2	1,5	1,7	0,7	1,1	1,4
50,0	0,9	1,2	1,4		0,8	1,1
52,0	0,7	1,0	1,2			0,8
54,0		0,7	0,9			

* Изменение угла под нагрузкой.

Место для записей

Условные обозначения

Ось

Рабочие операции крана

Крюковая обойма/ грузоподъемность

Скорость

Осевая нагрузка

Движение крана

Гидросистема

Подвеска

Стрела

Колесная формула

Гусек

Трансмиссия

Подъем стрелы

Элетросистема

Изменение угла наклона гуська

Транспортная скорость

Телескопирование стрелы

Двигатель

Гусек с изменяемым углом

Шины

Тормоза

Работа без опор

Медленный режим

Кабина

Преодолеваемый уклон

Выносные опоры

Шасси

Главная лебедка

Вылет

Противовес

Вспомогательная лебедка

Угол поворота